Product Code
75-8508-05-K3

Instructions de montage
3D File
Données photométriques

Vanity

Nahtrang Studio

Salle de bains appliques Salle de bains miroir IP44 Vanity LED 9W 3000K 256lm. Grossissement miroir x3

Caractéristiques techniques

Puissance totale du luminaire: 10.5W
Lumens réels: 256
Lm/W réels: 24
Température de couleur corrélée (CCT): 3000K
Angle des lentilles/Réflecteur: HORIZONTAL 145°
UGR: <=22
Matière de la structure: Aluminium
Finition structure: Noir
Matière du diffuseur: Miroir
Finition diffuseur: Sablé
Marque Driver: HEP
Tension/Fréquence: 100-240V ~ 50/60Hz
Protocole de variation: TOUCH DIMMING
Power Factor: 0.50
Durée de vie: 50,000h L80B20
Garantie: 5 ans
Luminaire facilement recyclable

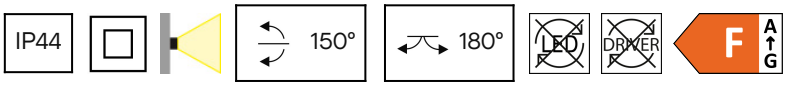

Caractéristiques luminotechniques

TM30 RG: 97
TM30 RF: 91
CRI: 92
MacAdam steps: 3
Risque photobiologique: RG1
UGR transversal: 21.9
UGR longitudinal: 21.9

Douille	Quantité	Puissance source lumineuse (W)	Température de couleur corrélée (CCT)
LED	1	9W	3000K



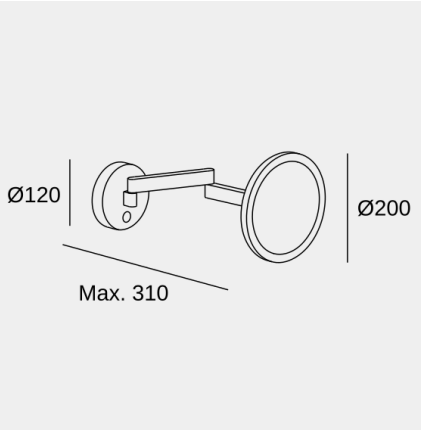

Il se peut que l'image ne corresponde pas à la référence. LedsC4 se réserve le droit de modifier l'un des éléments qui composent le produit. Les données relatives au flux, à la puissance et à la température de couleur peuvent être modifiées par le fabricant.

ledsc4@ledsc4.com
LedsC4, Afores s/n 25750 Torà (Lleida) Spain +34 973 468 100

Product Code
75-8508-05-K3

Instructions de montage
3D File
Données photométriques

Vanity

Nahtrang Studio

Salle de bains appliques Salle de bains miroir IP44 Vanity LED 9W 3000K 256lm. Grossissement miroir x3

Logistique

x 4

Poids net (kg): 1.19
Poids emballé (kg): 1.95
Emballage: 375mm x 268mm x 190mm

Application du luminaire



Il se peut que l'image ne corresponde pas à la référence. LedsC4 se réserve le droit de modifier l'un des éléments qui composent le produit. Les données relatives au flux, à la puissance et à la température de couleur peuvent être modifiées par le fabricant.

ledsc4@ledsc4.com
LedsC4, Afores s/n 25750 Torà (Lleida) Spain +34 973 468 100