Product Code
05-8540-05-82

Instructions de montage
3D File
Données photométriques
Revit (BIM)

Clip

Nahtrang Studio

Lumière de lecture Clip LED E27 17.4W 2700K ON-OFF Noir 53lm

Caractéristiques techniques

Puissance totale du luminaire: 17.4W
Lumens réels: 53
Lm/W réels: 3
Angle des lentilles/Réflecteur: MEDIUM 22°
UGR: <=22
Matière de la structure: Acier
Finition structure: Noir
Ampoule recommandée-2: E27
Marque Driver: HEP
Tension/Fréquence: 100-277V ~ 50/60Hz
Protocole de variation: ON-OFF
Power Factor: 0.47
Durée de vie: 50,000h L80B20
Garantie: 5 ans
Luminaire facilement recyclable

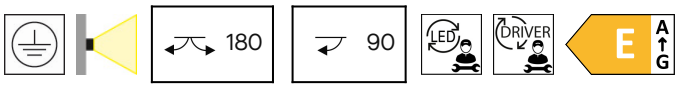

Caractéristiques luminotechniques

TM30 RG: 101
TM30 RF: 91
CRI: 92
MacAdam steps: 3
Risque photobiologique: RG2
UGR transversal: 20.2
UGR longitudinal: 20.2

Douille	Quantité	Puissance source lumineuse (W)	Température de couleur corrélée (CCT)
LED	1	2.2W	2700K
E27	1	Puissance maxi. 15W	-



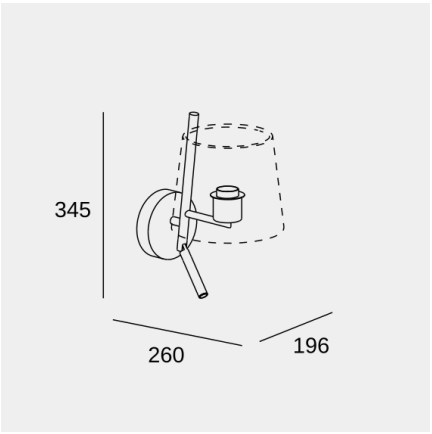

Il se peut que l'image ne corresponde pas à la référence. LedsC4 se réserve le droit de modifier l'un des éléments qui composent le produit. Les données relatives au flux, à la puissance et à la température de couleur peuvent être modifiées par le fabricant.

ledsc4@ledsc4.com
LedsC4, Afores s/n 25750 Torà (Lleida) Spain +34 973 468 100

Clip

Nahtrang Studio

Lumière de lecture Clip LED E27 17.4W 2700K ON-OFF Noir 53lm

Logistique

x 8

Poids net (kg): 0.61
Poids emballé (kg): 1.15
Emballage: 235mm x 170mm x 330mm

Application du luminaire



Il se peut que l'image ne corresponde pas à la référence. LedsC4 se réserve le droit de modifier l'un des éléments qui composent le produit. Les données relatives au flux, à la puissance et à la température de couleur peuvent être modifiées par le fabricant.

Clip

Nahtrang Studio

Lumière de lecture Clip LED E27 17.4W 2700K ON-OFF Noir 53lm

Accessoires en option

PAN-232-14

Matière de la structure: Acier
Dimensions: 196 x NA x 170
Poids net (kg): 0.19



PAN-232-05

Matière de la structure: Acier
Dimensions: 196 x NA x 170
Poids net (kg): 0.19

Il se peut que l'image ne corresponde pas à la référence. LedsC4 se réserve le droit de modifier l'un des éléments qui composent le produit. Les données relatives au flux, à la puissance et à la température de couleur peuvent être modifiées par le fabricant.